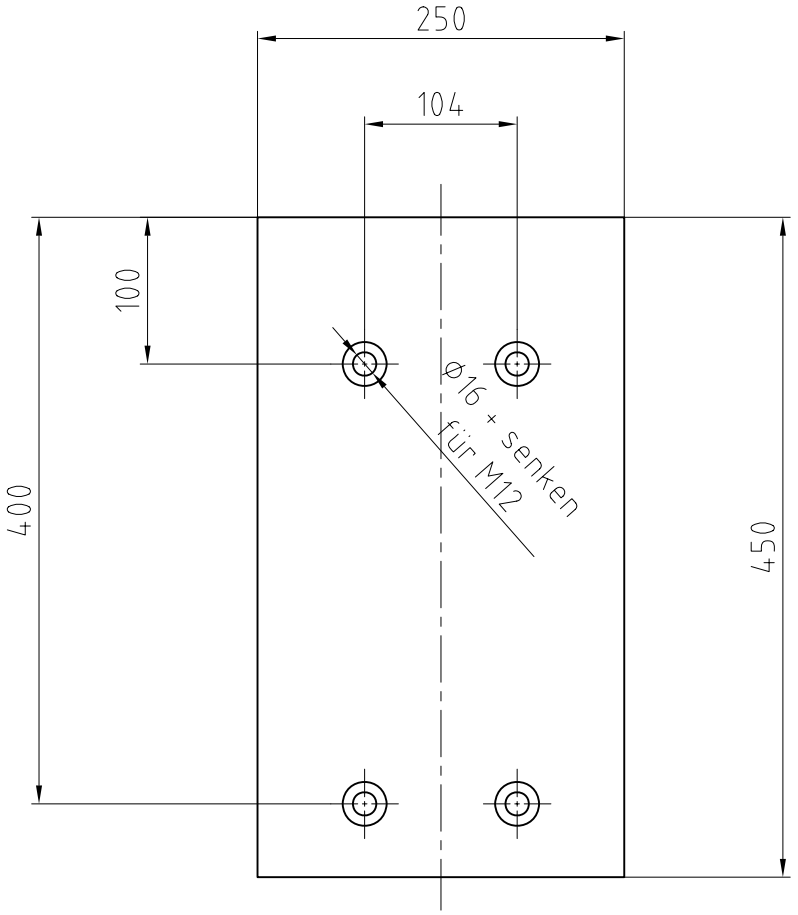

Allgemeintoleranzen nach DIN ISO 2768-cL	Maßstab: 1:5	Format: DIN_A4		Halbzeug: Fl 250x12-	Länge (oder BxL): 450
Änderungen nur in CAD gültig! Keine handschriftliche Änderungen!	Zng-Archiv	P:\ARCHIV\10\09\ZNG\		Werkstoff: S235JRG2	Norm-Nr.: DIN 1017
	Datei-Name	Z3725			
Das Urheberrecht an dieser Zeichnung verbleibt bei uns. Sie ist dem Empfänger nur zum persönlichen Gebrauch anver- traut. Ohne schriftliche Genehmigung darf sie nicht kopiert oder vervielfältigt werden, auch nicht an Dritte Personen, insbesondere Wettbewerbern mitgeteilt oder zugängig gemacht werden. Widerrechtliche Benutzung durch den Empfänger oder Dritte hat zivil- oder strafrechtliche Folgen.	Teilest.-Nr.	Z3725		Benennung / Description: Grundplatte	
		Datum	Name		
	Bearb.	10.09.2010	SCHOLZ		
	Gepr.	12.07.2011	SCHOLZ		
	Verladetechnik GmbH & Co. KG Siegerslebener Str. 12 D-39365 Eilsleben Tel: (039 409) 914-0 Fax: 345			Zng.-Nr. / Drw.-Nr. 0203.0000.0002-00	Index: Z Blatt/Sheet -Nr.: 01
				Ersatz für:	Ersetzt durch:

Technische Änderungen vorbehalten.